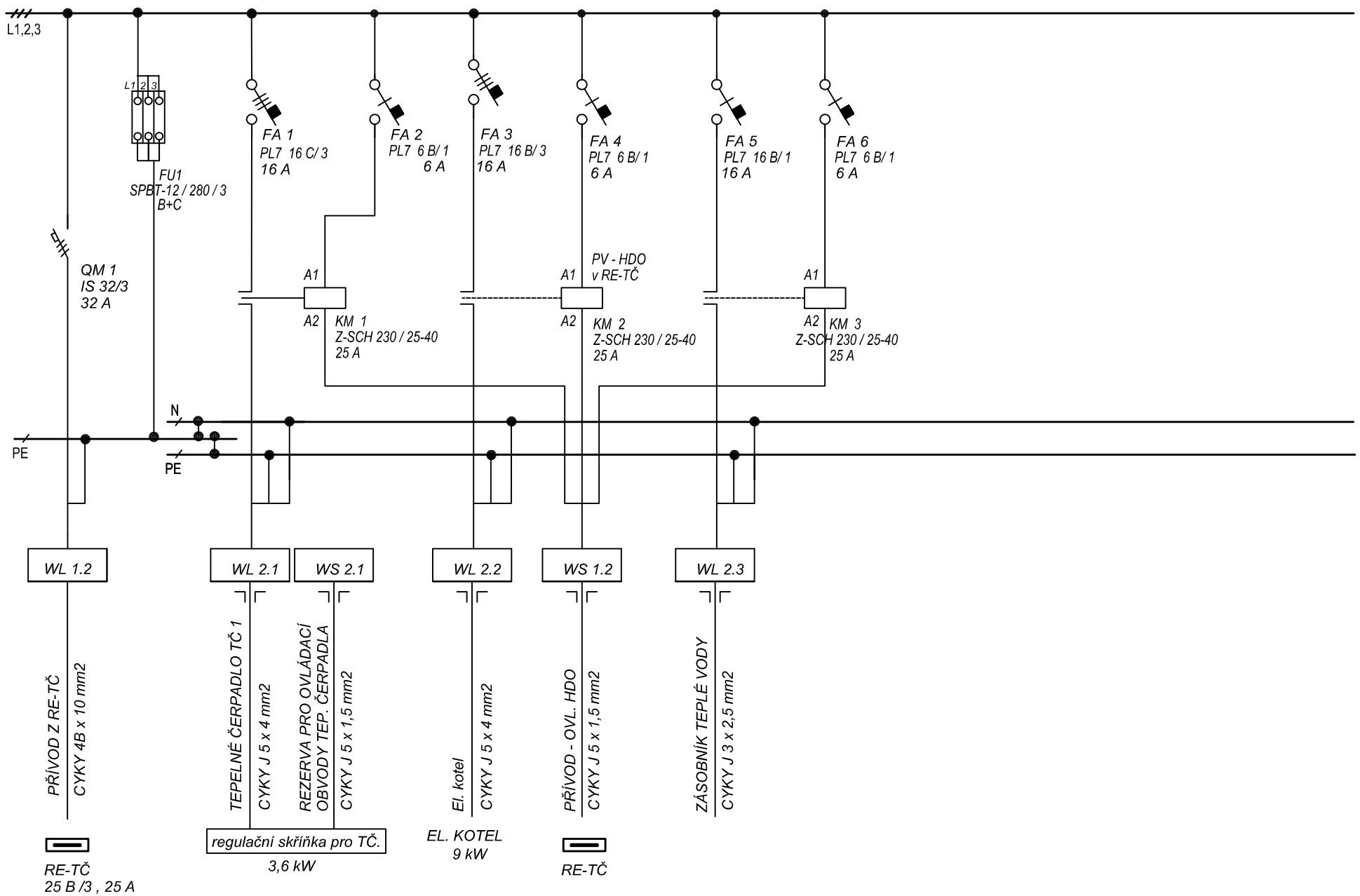

Vypracoval: MARTINEK	Investor: VOTAVA CZ s.r.o., Lažany 38, 539 73 Skuteč	Obsah:	Zak.číslo: 4181-16-3		Listů: 3
Kontroloval:	Akce: Snížení energetické náročnosti	ROZVODNICE PRO TEPELNÉ ČERPADLO R-TČ		Číslo výkresu: D.1.4.1.6	List: 2
Datum: 01/2017	čerpací stanice v Dřeveši		Měřítko:		